別添資料 10　（続き　その１）

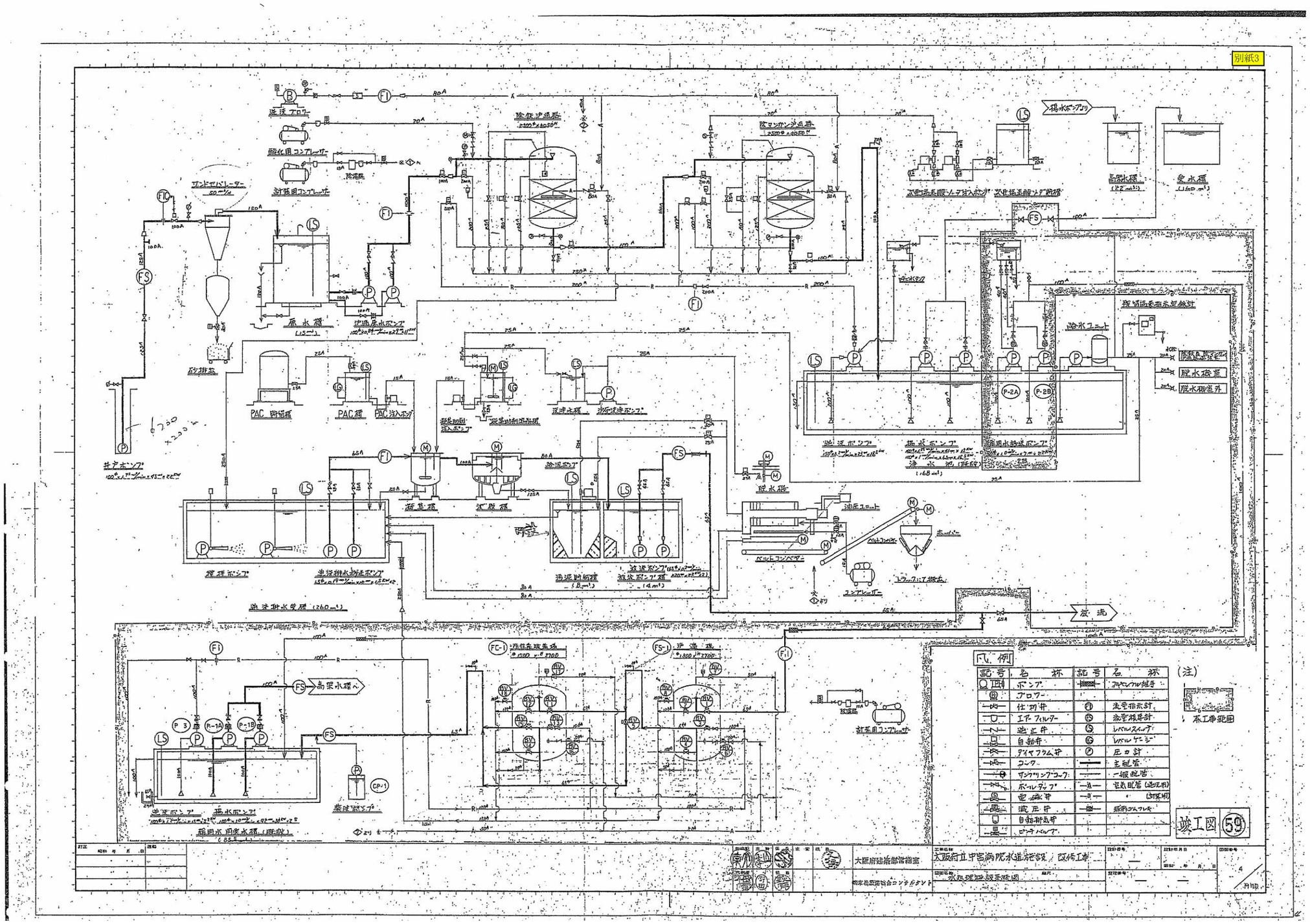

別紙4

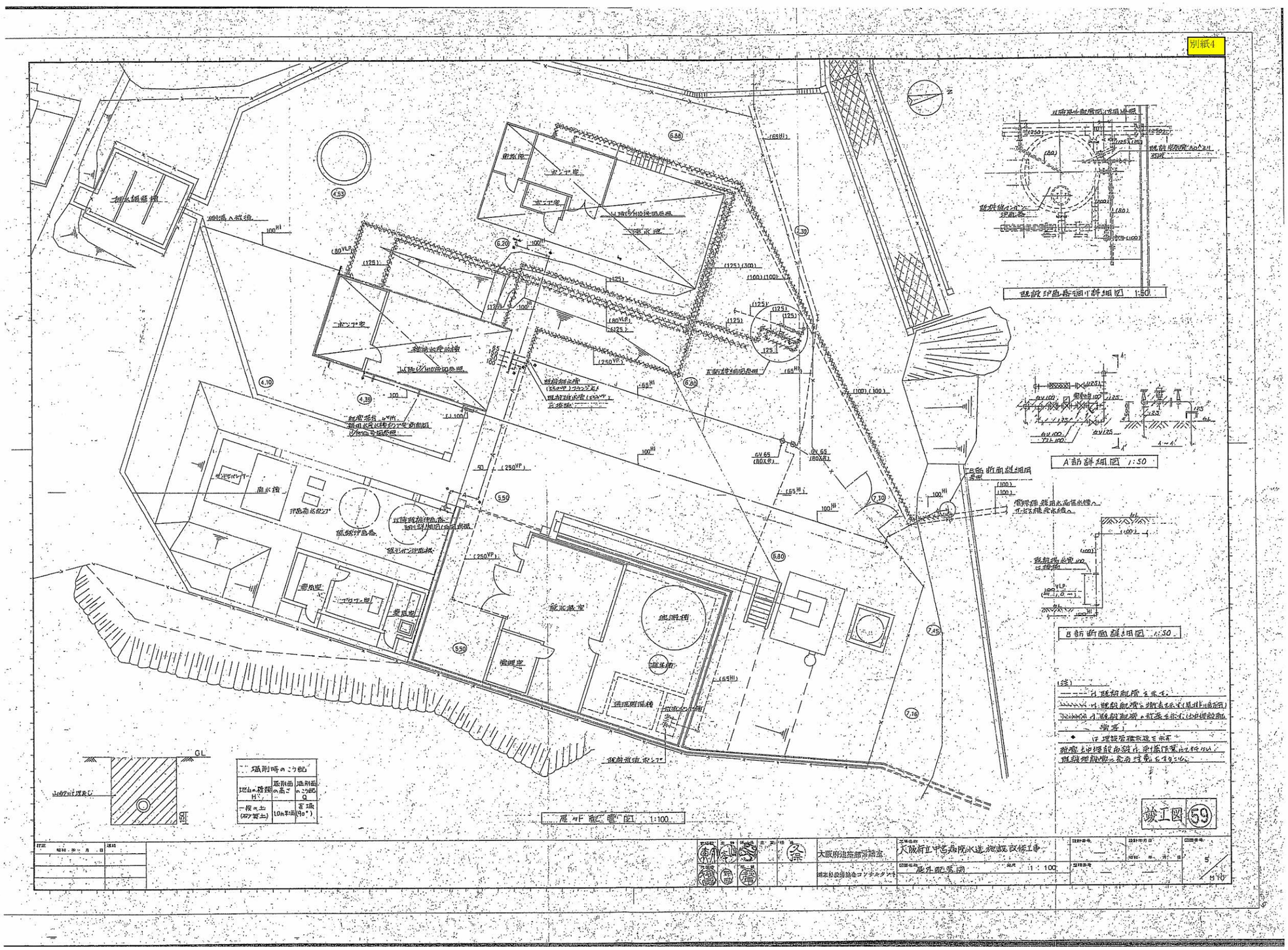
A部詳細図 1:50
B部断面詳細図
C部断面詳細図 1:50
屋外配管図 1:100
施工図 59
大阪府住宅部営繕室
大阪府立中宮病院水道施設改修工事
屋外配管図
1:100